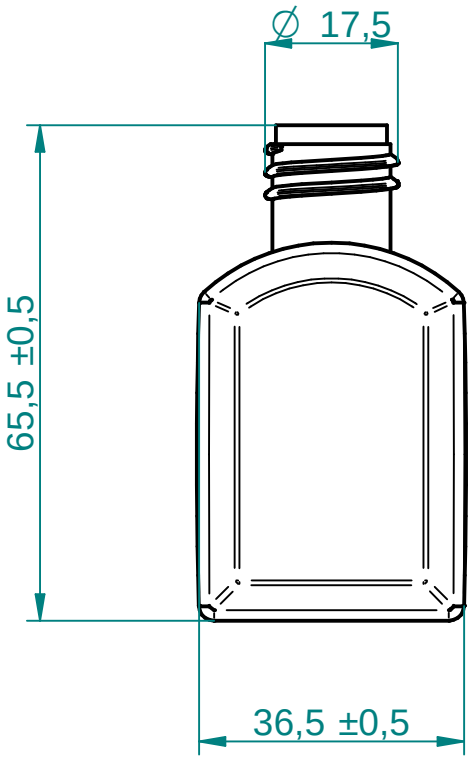
∅ 17,5
65,5 ±0,5
36,5 ±0,5

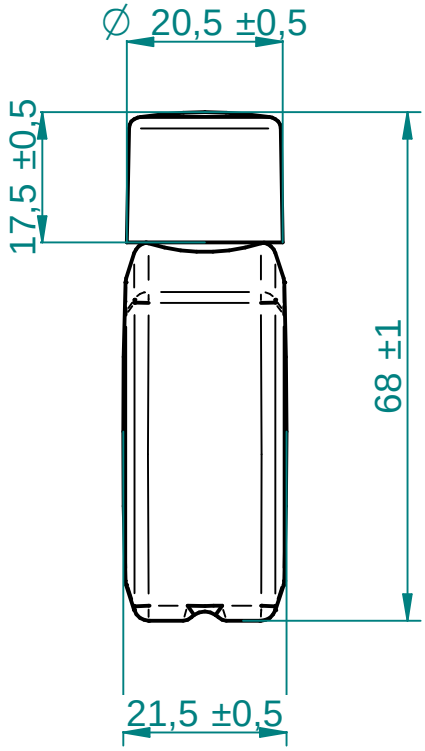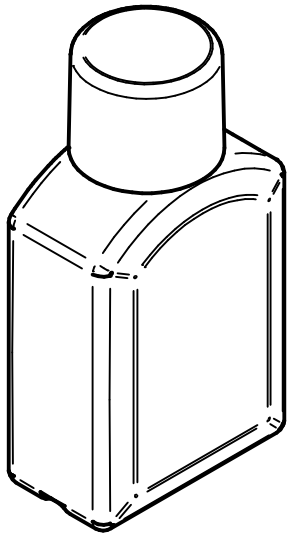
∅ 20,5 ±0,5
17,5 ±0,5
68 ±1
21,5 ±0,5